LC700-690UpM/V *exklusiver Sondermotor*

Art-Nr.: LC700/690 / Marke: LEOPARD POWER MODEL Co., LTD

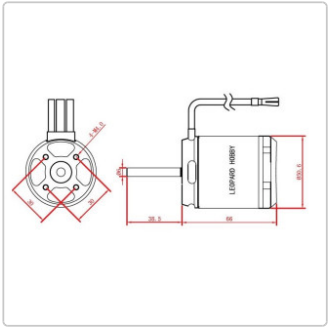

99,90EUR / Stück

inkl. 19% USt. zzgl. 5,90EUR DHL-Versand

Nachbestellt

Sehr hochwertig verarbeiteter Aussenläufer BL-Motor von Leopardhobby, der exklusiv für RC-Raceboats hergestellt wird. Hier in der 700er Baugröße, mit 5000W und reichlich Drehmoment auch für größere Modelle super zu verwenden.

- handgewickelt

Produktinformation

- Neodymmagnete
- Hochwertige Lager
- Gehärtete Welle

Technische Daten :

- Gewicht 433g
- 690 UpM/V
- 6mm Welle
- max. Belastung 133A